Блоки обратно-предохранительных гидроклапанов БОПК-16.1, БОПК-16.2, БОПК-20.1, БОПК-25.1, БОПК-25.3

Блоки обратно-предохранительных гидроклапанов предназначены для защиты реверсивных гидромашин от перегрузки при повышении давления в гидросистеме в одном направлении и для свободного пропуска жидкости в другом направлении.

Блок обратно-предохранительных клапанов изготовлены по ТУ 4144-014-00239882-2007.

Стыковочное подсоединение позволяет устанавливать блок непосредственно на гидромашине.

Блок с трубным подсоединением позволяет встраивать блок в магистраль, ведущую к гидромашине или к гидроцилиндру.

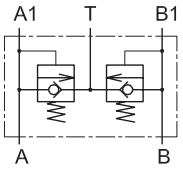

БОПК-16.1

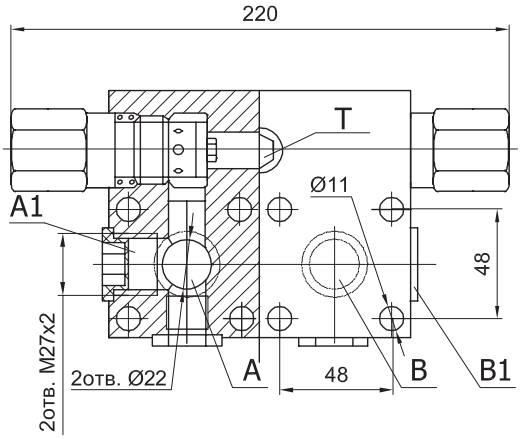

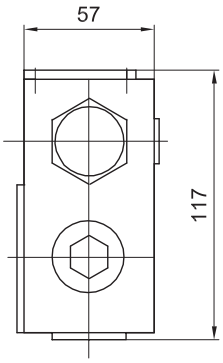

БОПК-16.2

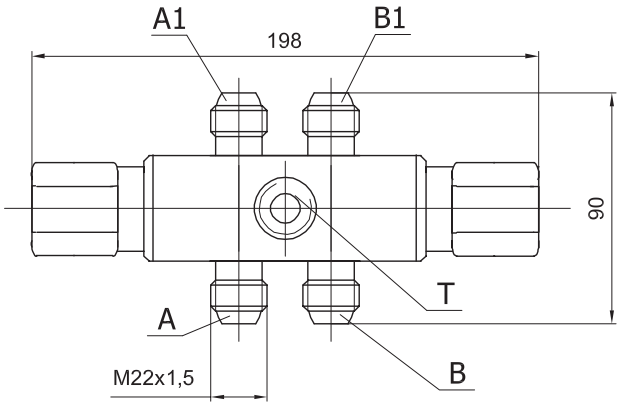

БОПК-20.1

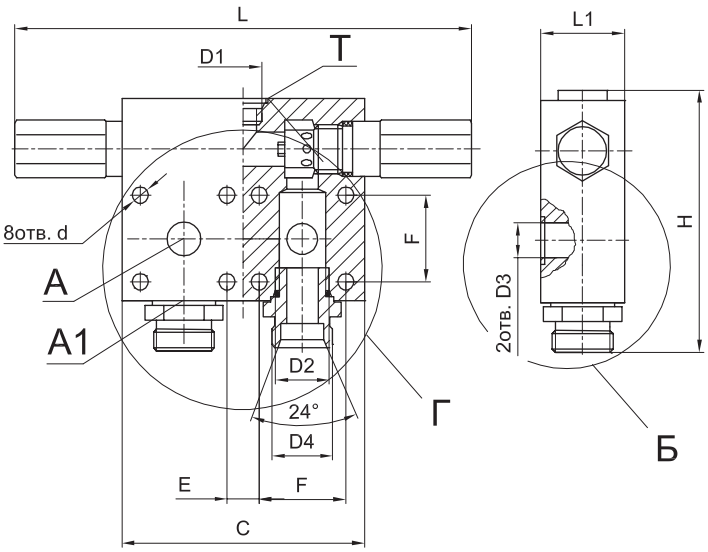

БОПК-25.1 БОПК 25.3
(остальное см.БОПК-20.1)

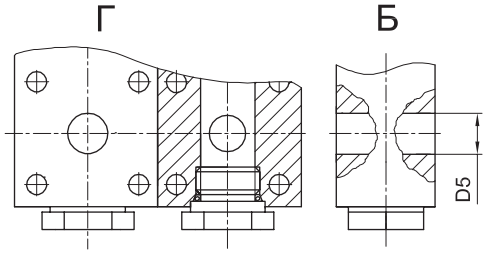

Присоединительные размеры

	L	L1	C	H	d	D1	D2	D3	D4	D5	E	F
БОПК–20.1	220	50	132	150	∅11	M18×1,5	M30×2	∅22	M42×2	–	19	48
БОПК–25.1	316	65	164	160	∅13,5	M27×2	M36×2	∅26	–	M36×2	22	60
БОПК–25.3	336	65	202	190	∅17	M33×2	M48×2	∅32	–	∅32	27	75

Технические характеристики

Обозначение	Диапазон настройки давления гидроклапана, МПа (кгс/см²)	Условный проход, мм	Расход рабочей жидкости, л/мин, при кинетической вязкости 30...35 мм²/с			Внутренняя герметичность (максимальные внутренние утечки), при давлении ≤0,75 р, л/мин	Масса, кг, не более	Температура окружающей среды, °С
			$Q_{мин}$	$Q_{ном}$	$Q_{макс}$			
БОПК-16.1	p_A, p_B – от 5 до 13	16	3	63	120	0	5,3	от –40 до +45
БОПК-16.1-01	p_A, p_B – св. 13 до 28							
БОПК-16.1-02	p_A, p_B – св. 28 до 35							
БОПК-16.2	p_A, p_B – св. 13 до 28						1,65	
БОПК-16.2-01	p_A – от 5 до 13 p_B – св. 13 до 28							
БОПК-20.1	p_A, p_B – от 5 до 13	20					5,8	
БОПК-20.1-01	p_A, p_B – св. 13 до 28							
БОПК-20.1-02	p_A, p_B – св. 28 до 35							
БОПК-25.1	p_A, p_B – от 5 до 20	25	8	160	250		9,5	
БОПК-25.1-01	p_A, p_B – св 15 до 35						15,6	
БОПК-25.3	p_A, p_B – от 5 до 20	32						
БОПК-25.3-01	p_A, p_B – св. 15 до 35							